PANZERI

432 Ways

YSL12702.008.FL

nero

Scheda tecnica

CODICE ARTICOLO	YSL12702.008.FL
DISTRIBUZIONE LUMINOSA	fascio diffuso
PESO	0,10 Kg
DIMENSIONI IMBALLO	11,0 x 10,0 x 11,5 cm

Supporto lente per 432 Ways, in alluminio, con verniciatura poliacrilica in colore bianco, nero, bronzo, ottone satinato, verde oliva materico o terracotta naturale materico.
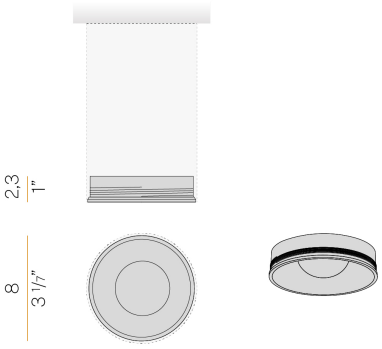
Disegno tecnico