PANZERI

Brooklyn Trim

24V DC
XG2034-50TRACK PR

bianco/schermo prismato

DIRECT LIGHT

Scheda tecnica

CODICE ARTICOLO	XG2034-50TRACK PR
POTENZA ASSORBITA DAL SISTEMA	max 24W/m
SORGENTE LUMINOSA	LED
DISTRIBUZIONE LUMINOSA	fascio anti-abbagliamento
APERTURA DEL FASCIO	51° / 82°
ALIMENTAZIONE	24V DC
DRIVER	remoto non incluso
INDICE DI ABBAGLIAMENTO	UGR < 19
PESO	0,32 Kg
GRADO DI PROTEZIONE	IP40 IP20
INDICE DI RESISTENZA AGLI URTI	IK08
RESISTENZA ALLA PROVA DEL FILO INCANDESCENTE	850°
DIMENSIONI IMBALLO	6,0 x 6,0 x 65,0 cm
L (mm)	510
L (in)	20"
STAFFE CONSIGLIATE	2
FORO (mm)	515 x 40
FORO (in)	20 2/7" x 1 3/8"

Profilo componibile per installazione incassata a soffitto o parete in ambienti interni, con emissione diretta.
Struttura per l'incasso in cartongesso, in alluminio estruso con verniciatura a polvere in colore bianco RAL 9003.
Schermo diffusore in policarbonato estruso microprismatico.
Moduli luminosi e alimentatore da ordinare separatamente.
Accessori di fissaggio, giunzione e chiusura da ordinare separatamente.
Dimensione del foro di incasso: 515x40mm (20,3x1,6")

Disegno tecnico

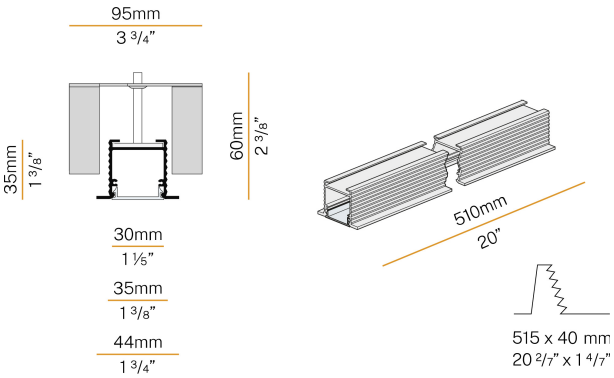

Applicazione
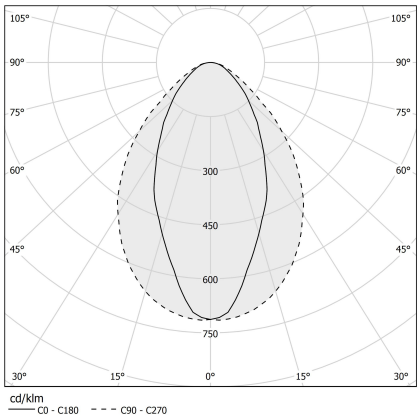
Diagramma polare