PANZERI

Taylor

360mA DC
X16802.008.2515

nero

DIRECT LIGHT

Scheda tecnica

CODICE ARTICOLO	X16802.008.2515
POTENZA ASSORBITA DAL SISTEMA	12W
EFFICIENZA LUMINOSA	68.67lm/W
SORGENTE LUMINOSA	LED
DURATA DI VITA DELLA SORGENTE	L80 (B10) 50.000h
TEMPERATURA DI COLORE	3000K Ra>90
DISTRIBUZIONE LUMINOSA	fascio orientabile
APERTURA DEL FASCIO	38°
ALIMENTAZIONE	360mA DC
DRIVER	remoto non incluso
FLUSSO LUMINOSO NOMINALE	1470lm
FLUSSO LUMINOSO USCENTE	824lm
RENDIMENTO	56.1%
PESO	0,38 Kg
GRADO DI PROTEZIONE	IP43 IP20
INDICE DI RESISTENZA AGLI URTI	IK08
RESISTENZA ALLA PROVA DEL FILO INCANDESCENTE	850°
DIMENSIONI IMBALLO	12,0 x 16,0 x 10,5 cm

Apparecchio di illuminazione per installazione incassata a soffitto in ambienti interni, con fascio orientabile.
Supporto per l'incasso in controsoffitti fissi, in lamiera decapata con verniciatura a polvere in colore nero.
Struttura orientabile in alluminio pressofuso con verniciatura a polvere in colore nero.
Riflettore in materiale termoplastico con finitura cromata.
Cilindro antiabbagliamento in materiale termoplastico nero.
Cornice di chiusura in alluminio pressofuso con verniciatura a polvere in colore bianco.
Molle per il fissaggio su controsoffitto in acciaio inossidabile.
Fornito completo di cavo di alimentazione di lunghezza 0,4m (15,7").
Dimensione del foro di incasso: Ø 75mm (Ø 3")

Disegno tecnico

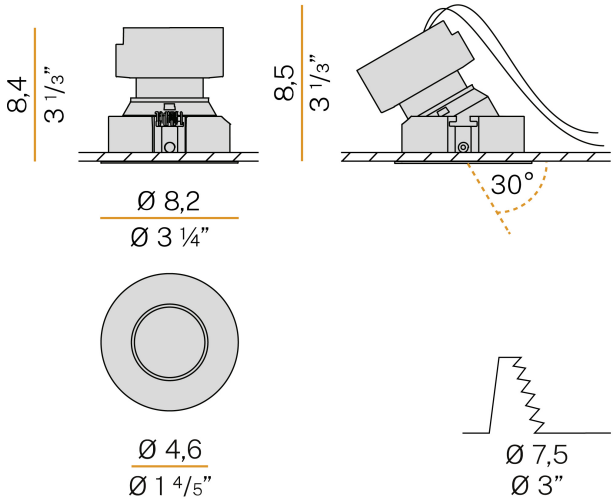

Applicazione

Diagramma polare

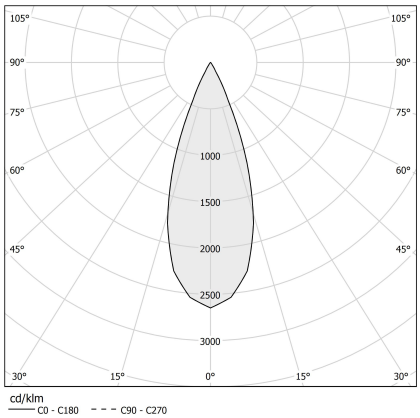

PANZERI

Taylor

Accessori alimentazione

XM6-15 UNI

Alimentatore LED, 2,5÷15W 60÷360mA.

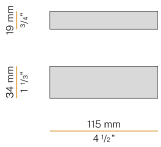

PANZERI

Taylor

Accessori diffusione

XMR5

Ottica per fascio stretto.

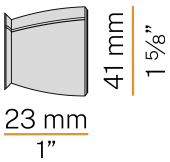

XMR8
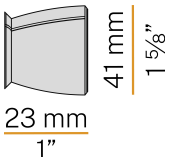
Ottica per fascio largo.