PANZERI

Viisi

220-240V AC dimmerabile (Push DIM)
T02001.210.0402

bianco

INDIRECT LIGHT

Scheda tecnica

CODICE ARTICOLO	T02001.210.0402
POTENZA ASSORBITA DAL SISTEMA	44W
EFFICIENZA LUMINOSA	54lm/W
SORGENTE LUMINOSA	LED
TEMPERATURA DI COLORE	3000K Ra>90
DISTRIBUZIONE LUMINOSA	fascio diffuso
ALIMENTAZIONE	220-240V AC
FREQUENZA	50/60Hz
ELETTRIFICAZIONE	dimmerabile (Push DIM)
DRIVER	integrato incluso
FLUSSO LUMINOSO NOMINALE	5180lm
FLUSSO LUMINOSO USCENTE	2376lm
RENDIMENTO	45.9%
PESO	4,95 Kg
GRADO DI PROTEZIONE	IP20
DIMENSIONI IMBALLO	0,0 x 0,0 x 0,0 cm

Apparecchio di illuminazione da terra per installazione in ambienti interni, con emissione indiretta.
Base di appoggio in lamiera decapata con verniciatura poliacrilica.
Struttura in alluminio lavorato con verniciatura poliacrilica in colore bianco o nero.
Dissipatore in alluminio estruso anodizzato.
Schermo diffusore in policarbonato estruso con finitura opalina.
Pulsante per la regolazione dell'intensità luminosa.
Fornito completo di cavo di alimentazione in PVC trasparente di lunghezza 2,3m (90,6") con spina.

Disegno tecnico

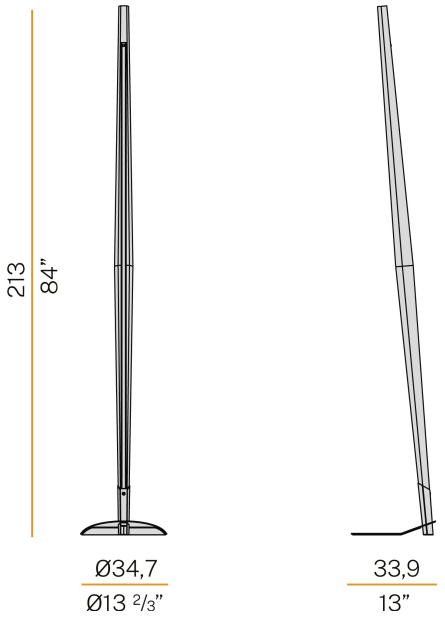
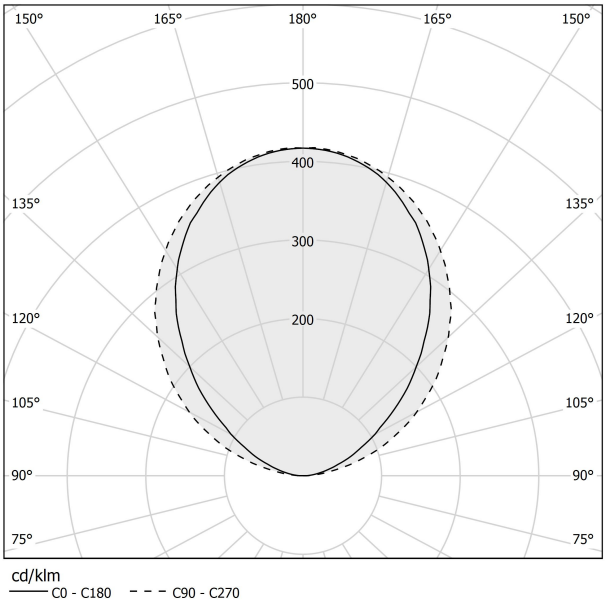
Diagramma polare