PANZERI

# App

220-240V AC ON-OFF
A09801.002.0406

bianco

INDIRECT LIGHT

## Scheda tecnica

| | |
|---|---|
| CODICE ARTICOLO | A09801.002.0406 |
| POTENZA ASSORBITA DAL SISTEMA | 36W |
| EFFICIENZA LUMINOSA | 79.5lm/W |
| SORGENTE LUMINOSA | LED |
| TEMPERATURA DI COLORE | 3000K Ra>90 |
| DISTRIBUZIONE LUMINOSA | fascio diffuso |
| ALIMENTAZIONE | 220-240V AC |
| FREQUENZA | 50/60Hz |
| ELETTRIFICAZIONE | ON-OFF |
| DRIVER | integrato incluso |
| FLUSSO LUMINOSO NOMINALE | 2862lm |
| FLUSSO LUMINOSO USCENTE | 2862lm |
| RENDIMENTO | 100% |
| PESO | 2,03 Kg |
| GRADO DI PROTEZIONE | IP20 |
| COSTANZA CROMATICA | SDCM 3 |
| DIMENSIONI IMBALLO | 27,0 x 36,0 x 14,0 cm |



Apparecchio di illuminazione per installazione a parete in ambienti interni, con emissione indiretta.
Staffa di fissaggio a parete in alluminio pressofuso con verniciatura poliacrilica.
Struttura in alluminio estruso con verniciatura poliacrilica in colore bianco, ottone satinato o titanio.

## Disegno tecnico

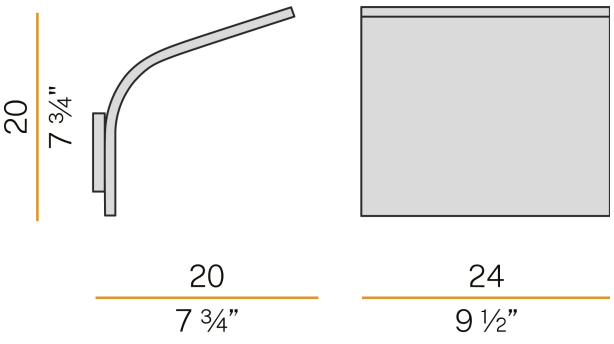


## Diagramma polare

