PANZERI

App

220-240V AC ON-OFF
A09801.001.0406

bianco

INDIRECT LIGHT

Scheda tecnica

CODICE ARTICOLO	A09801.001.0406
POTENZA ASSORBITA DAL SISTEMA	18W
EFFICIENZA LUMINOSA	79.5lm/W
SORGENTE LUMINOSA	LED
TEMPERATURA DI COLORE	3000K Ra>90
DISTRIBUZIONE LUMINOSA	fascio diffuso
ALIMENTAZIONE	220-240V AC
FREQUENZA	50/60Hz
ELETTRIFICAZIONE	ON-OFF
DRIVER	integrato incluso
FLUSSO LUMINOSO NOMINALE	1431lm
FLUSSO LUMINOSO USCENTE	1431lm
RENDIMENTO	100%
PESO	1,00 Kg
GRADO DI PROTEZIONE	IP20
COSTANZA CROMATICA	SDCM 3
DIMENSIONI IMBALLO	14,0 x 30,0 x 13,0 cm



Apparecchio di illuminazione per installazione a parete in ambienti interni, con emissione indiretta.
Staffa di fissaggio a parete in alluminio pressofuso con verniciatura poliacrilica.
Struttura in alluminio estruso con verniciatura poliacrilica in colore bianco, ottone satinato o titanio.

Disegno tecnico

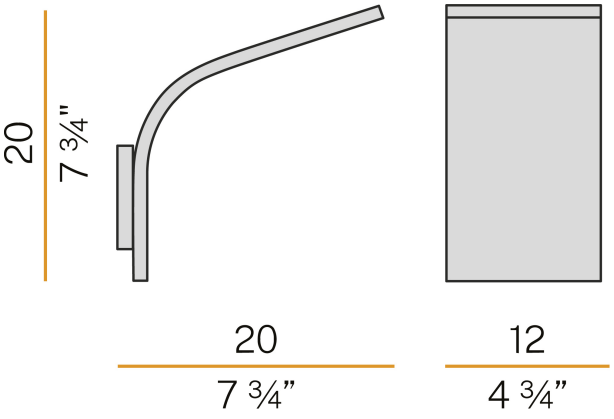

Diagramma polare

