PANZERI

Brooklyn Round

220-240V AC dimmable (DALI/Push DIM)
P23201.180.0402

blanc

DIRECT LIGHT

Fiche technique

CODE	P23201.180.0402
CONSOMMATION éLECTRIQUE DU SYSTèME	55W
EFFICACITé	53.91lm/W
SOURCE DE LUMIèRE	LED
DURéE DE VIE DE LA SOURCE LUMINEUSE	L80 (B20) 80.000h
TEMPéRATURE DE COULEUR	3000K Ra>90
DISTRIBUTION LUMINEUSE	faisceau diffus
ALIMENTATION éLECTRIQUE	220-240V AC
FRéQUENCE	50/60Hz
CONFIGURATION éLECTRIQUE	dimmable (DALI/Push DIM)
ALIMENTATION	intégré inclus
FLUX LUMINEUX NOMINAL	6840lm
FLUX LUMINEUX SORTANT	2965lm
EFFICACITé	43.3%
POIDS	3,38 Kg
DEGRé DE PROTECTION	IP40
TOLéRANCE DE COULEUR	SDCM 3
RéSISTANCE AU TEST DU FIL INCANDESCENT	850°
DIMENSIONS DE L'EMBALLAGE	12,0 x 202,0 x 106,0 cm

Plafonnier ou applique murale d'intérieur, avec émission directe.
Structure en aluminium extrudé courbé avec peinture polyacrylique blanc, noir ou laiton satiné.
Écran diffuseur en polycarbonate extrudé avec finition opaline.
Embouts en tôle galvanisée avec peinture polyacrylique.
Entretoises pour montage au plafond en laiton tourné avec peinture polyacrylique.

Dessin technique

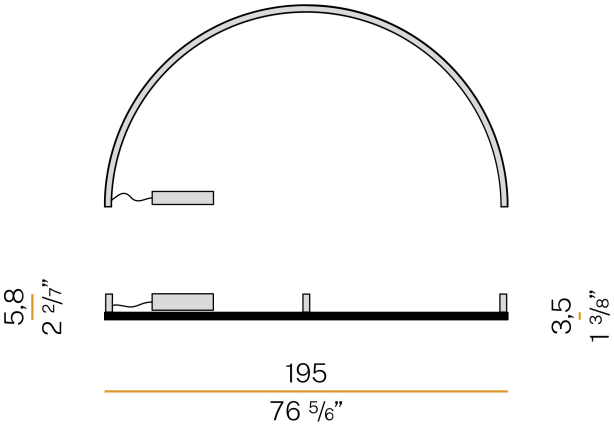

Application
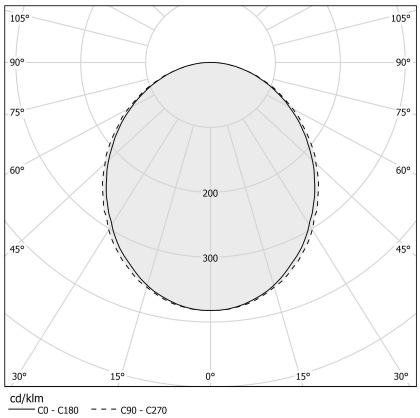
Diagramme polaire