PANZERI

Ginevra

220-240V AC tunable white
P09281.050.9017

Weiss-Gold

DIRECT LIGHT

Technisches Datenblatt

ARTIKELCODE	P09281.050.9017
LEISTUNGSAUFNAHME DES SYSTEMS	30W
LICHTAUSBEUTE	59.8lm/W
LICHTQUELLE	LED
LEBENSDAUER DER LICHTQUELLE	L80 (B20) 80.000h
LICHTFARBTEMPERATUR	2700-6500K Ra>90
LICHTVERTEILUNG	Streulichtstrahl
STROMVERSORGUNG	220-240V AC
FREQUENZ	50/60Hz
ELEKTRIFIZIERUNG	tunable white
TREIBER	integriert
NENNLICHTSTROM	2963lm min. / 3380lm max
NUTZLICHTSTROM	1794lm min. / 2046lm max
EFFIZIENZ	60.5%
UGR	UGR < 19
GEWICHT	5,22 Kg
SCHUTZART	IP20
FARBTOLERANZ	SDCM 3
VERPACKUNGSABMESSUNGEN	58,0 x 58,0 x 14,0 cm

Decken- oder Wandleuchte für den Innenbereich, mit direkter Abstrahlung.
Struktur aus gedrehtem Aluminium mit Polyacrylfarbe in satiniertem Schwarz und Gold oder Weiß und Gold.
Verdrahtungsträgerplatte aus gebeiztem Blech mit Polyacrylfarbe.
Streuscheibe aus mikroprismatisch bedrucktem Polycarbonat.

Technische Zeichnung

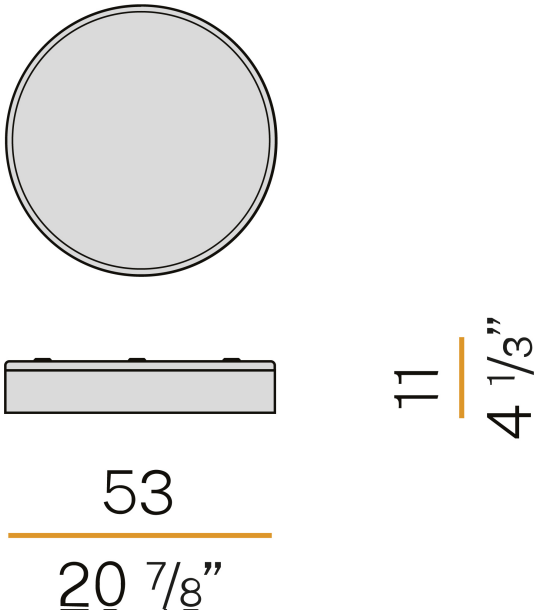

Anwendung
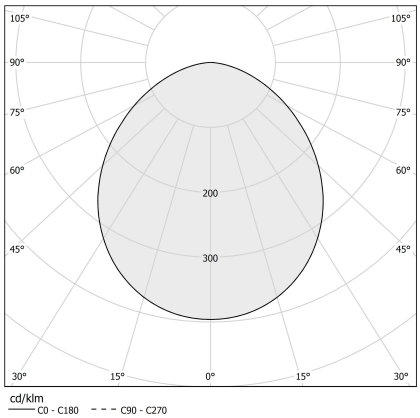
Lichtverteilungskurve